ТИПОВАЯ ДОКУМЕНТАЦИЯ НА КОНСТРУКЦИИ, ИЗДЕЛИЯ
И УЗЛЫ ЗДАНИЙ И СООРУЖЕНИЙ

СЕРИЯ 5.407-151

УСТАНОВКА СВЕТИЛЬНИКОВ С ЛЮМИНЕСЦЕНТНЫМИ ЛАМПАМИ И ПРОКЛАДКА ГРУППОВЫХ ОСВЕТИТЕЛЬНЫХ СЕТЕЙ НА ФЕРМАХ

ВЫПУСК 4
ИЗДЕЛИЯ. РАБОЧИЕ ЧЕРТЕЖИ

Разработаны
ВНИПИ ТЯЖПРОМЭЛЕКТРОПРОЕКТ

Утверждены
ТЕХНИЧЕСКИМ ЗАДАНИЕМ ОТ 22.03.91 г
ВВЕДЕНЫ В ДЕЙСТВИЕ С 01.01.92 г
ВНИПИ ТЯЖПРОМЭЛЕКТРОПРОЕКТ
ПРИКАЗ ОТ 25.11.91 г. № 81

Главный инженер института АГСмирнов
Начальник технического отдела ЛБ Годгельф
Начальник отдела типового проектирования НИИвкин

Обозначение	Наименование	стр.
5.407-151.4-01	Подвесы ПП-500; 1000; 1500; 2000	3
5.407-151.4-02	Подвесы ПП-2500; ПП-3000	4
5.407-151.4-03	Основание подвеса	5
5.407-151.4-04	Основание подвеса	6
5.407-151.4-05	Подвес тросовый	7
5.407-151.4-06	Закреп	8
5.407-151.4-07	Конструкция для крепления	
	прогона на фермах из уголков	
	Вариант 1	9
5.407-151.4-08	Конструкция для крепления	
	прогона на фермах из уголков	
	Вариант 2	10
5.407-151.4-09	Конструкция для крепления	
	прогона на фермах из двутавра	
	Вариант 1	11
5.407-151.4-10	Конструкция для крепления	
	прогона на фермах из двутавра	
	Вариант 2	12
5.407-151.4-11	Конструкция для крепления	
	прогона на железобетонных	
	фермах	13
5.407-151.4-12	Конструкция для крепления	
	прогона на фермах из	
	круглых труб	14
5.407-151.4-13	Трос с муфтой	15
5.407-151.4-14	Трос	16
5.407-151.4-15	Соединение прогонов	17
5.407-151.4-16	Хомут	18

Разраб.	Шелепнева		5.407-151.4
Провер.	Орлова		
Нач.отд.	Цвкин		

Стадия | Лист
Р

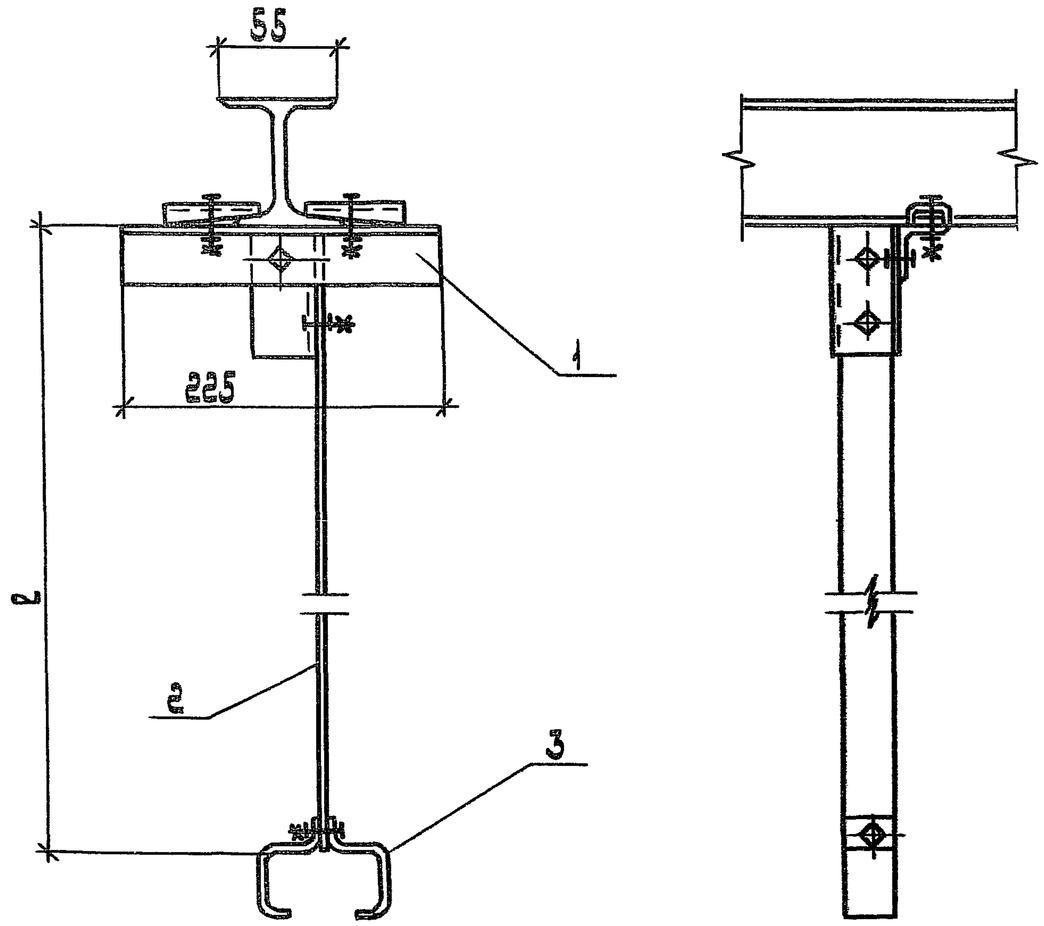

Поз.	Наименование	Количество на исполнение				Обозначение документа
			01	02	03	
1	Основание подвеса	1	1	1	1	5.407-151.4-03
2	Полоса УСЭК 56У1					
	ТУ 36-2355-80					
	ℓ=500	1				
	ℓ=1000		1			
	ℓ=1500			1		
	ℓ=2000				1	
3	Подвес тросовый					
	КЛ-ПТУ3					
	ТУ 36-13-80	1	1	1	1	

Обозначение	Марка подвеса	ℓ, мм	Масса, кг
5.407-151.4-01	ПП-500	500	1,80
-01	ПП-1000	1000	2,20
-02	ПП-1500	1500	2,60
-03	ПП-2000	2000	3,00

Разраб.	Шелепнева		
Провер.	Орлова		
Нач отд.	Цвкин		

5.407-151.4-01

Подвесы

ПП-500; 1000; 1500; 2000

Стадия	Лист	Листов
Р		1

ЗНИИП
ТЯЖПРОМЭЛЕКТРОПРОЕКТ
имени Ф.Б. Якубовского

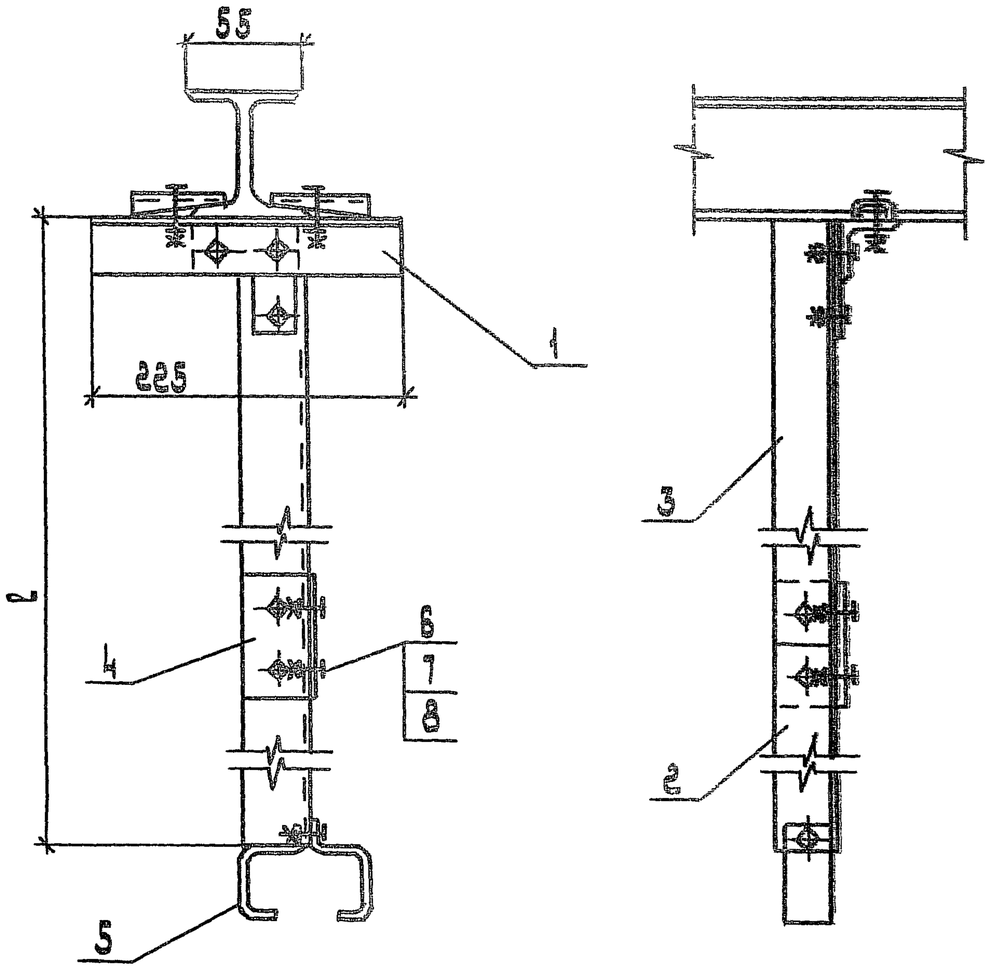

Поз.	Наименование	Кол. на исполн.		Обозначение документа
			01	
1	Основание подвеса	1	1	5.407-151.4-0
	Уголок УСЭК 55 У1			
	ТУ 36-2355-80			
2	ℓ=500	1		
	ℓ=1000		1	
3	ℓ=2000	1	1	
4	Полоса УСЭК 56 У1			
	ТУ 36-2355-80			
	ℓ=100	2	2	
5	Подвес тросовый			
	КЛ-ПТ У3			
	ТУ 36-13-80	1	1	
6	Болт М12-6g×25.58			
	ГОСТ 7798-70	4	4	
7	Гайка М12-6Н.5			
	ГОСТ 5915-70	4	4	
8	Шайба 12.04 ГОСТ 11371-78	4	4	

Обозначение	Марка подвеса	ℓ, мм	Масса, кг
5.407-151.4-02	ПП-2500	2500	4,10
-01	ПП-3000	3000	4,50

Разраб.	Шелепнева		
Провер.	Орлова		
Нач. отд.	Цвкин		

5.407-151.4-02

Подвесы

ПП-2500; ПП-3000

Стадия	Лист	Листов
Р		1

ВНИПИ Тяжпромэлектропроект

Инв. № подл. | Подп. и дата | Взам. инв. №

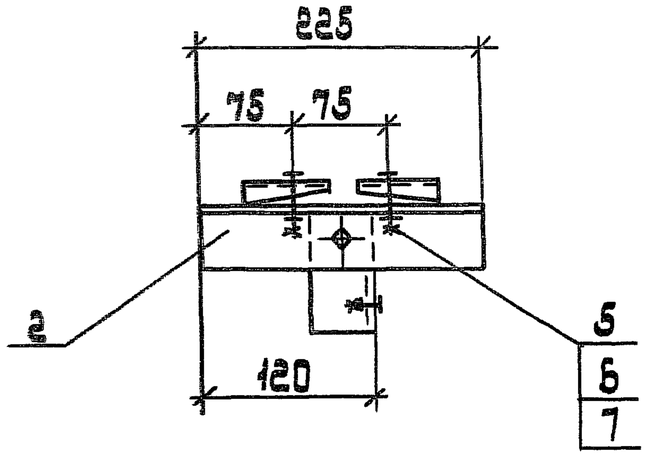

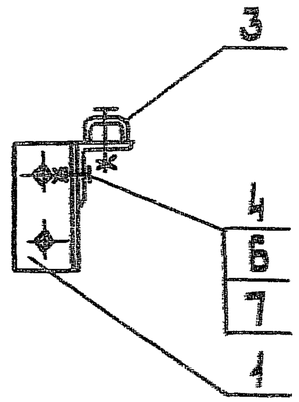

Поз.	Наименование	Кол.	Примечание
1	Уголок УС3к 55 У1		
	ТУ 36-2355-80		
	ℓ=100	1	
2	Уголок УС3к 55 У1		
	ТУ 36-2355-80		
	ℓ=225	1	
3	Прижим УС3к 65 У1		
	ТУ 36-2355-80	2	
4	Болт М12-6g×25.58		
	ГОСТ 7798-70	3	
5	Болт М12-6g×45.58		
	ГОСТ 7798-70	2	
6	Гайка М12-6Н.5		
	ГОСТ 5915-70	5	
7	Шайба 12.04 ГОСТ 11371-78	5	
	Масса, кг	1,24	

Разраб.	Шарагина		5.407-151.4-03
Пров.	Орлова		
Нач.отд.	Ивкин		
			Основание подвеса

Стадия	Лист	Листов
Р		1

ЭНИПИ
Тяжпромэлектропроект
им. М.Н. Анисова

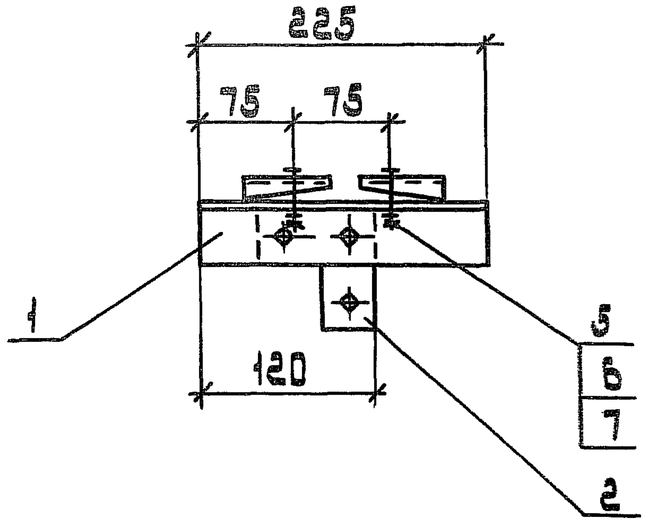

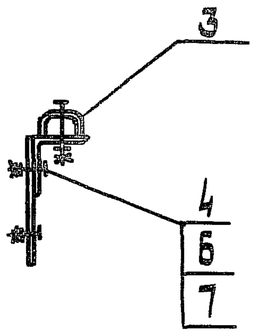

Поз.	Наименование	Кол.	Примечание
1	Уголок УСЭК 55У1		
	ТУ 36-2355-80		
	ℓ=225	1	
2	Угольник УСЭК 58У1		
	ТУ 36-2355-80	1	
3	Прижим УСЭК 65У1		
	ТУ 36-2355-80	2	
4	Болт М12-6g×25.58		
	ГОСТ 7798-70	3	
5	Болт М12-6g×45.58		
	ГОСТ 7798-70	2	
6	Гайка М12-6Н.5		
	ГОСТ 5915-70	5	
7	Шайба 12.04		
	ГОСТ 11371-78	5	
	Масса, кг	1,16	

Разраб.	Шелепнева		
Провер.	Орлова		
Нач.отд.	Цвкин		

5.407-151.4-04

Основание подвеса

Стадия	Лист	Листов
Р		1

ВНИПИ Тяжпромэлектропроект им. М.Е. Аниферова

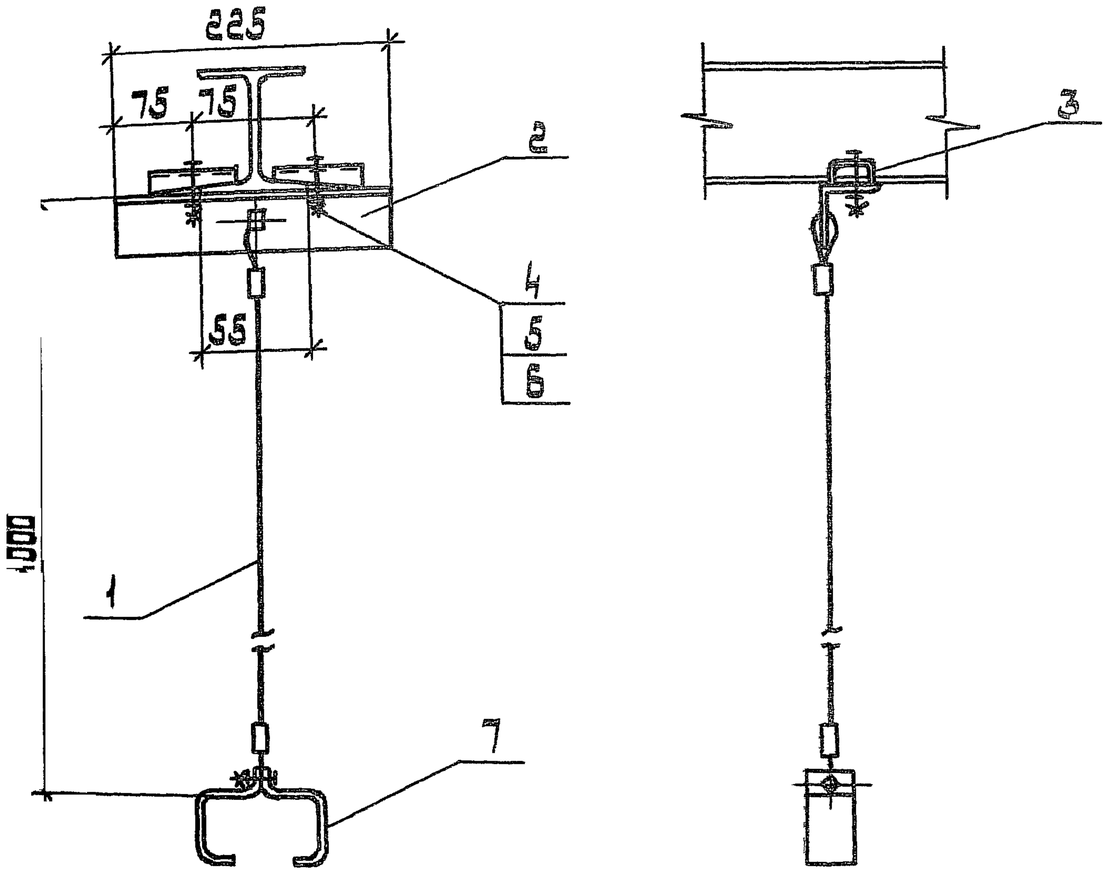

Поз	Наименование	Кол.	Обозначение документа
1	Трос		5.407-151.4-14
2	Уголок УСЭК 55У1		
	ТУ 36-2355-80		
	ℓ=225	1	
3	Прижим УСЭК 65 У1		
	ТУ 36-2355-80	2	
4	Болт М12-6g×45.58		
	ГОСТ 7798-70	2	
5	Гайка М12-6Н.5		
	ГОСТ 5915-70	2	
6	Шайба 12.04		
	ГОСТ 11371-78	2	
7	Подвес тросовый		
	КЛ-ПТ У3		
	ТУ 36-13-80	1	
	Масса, кг	1,42	

Разраб.	Шелепнева	Шел	
Провер.	Орлова	Орлов	
Нач отд	Шкин	Шкин	

5.407-151.4-05

Подвес тросовый

Стадия	Лист	Листов
Р		

ЕНИПИ

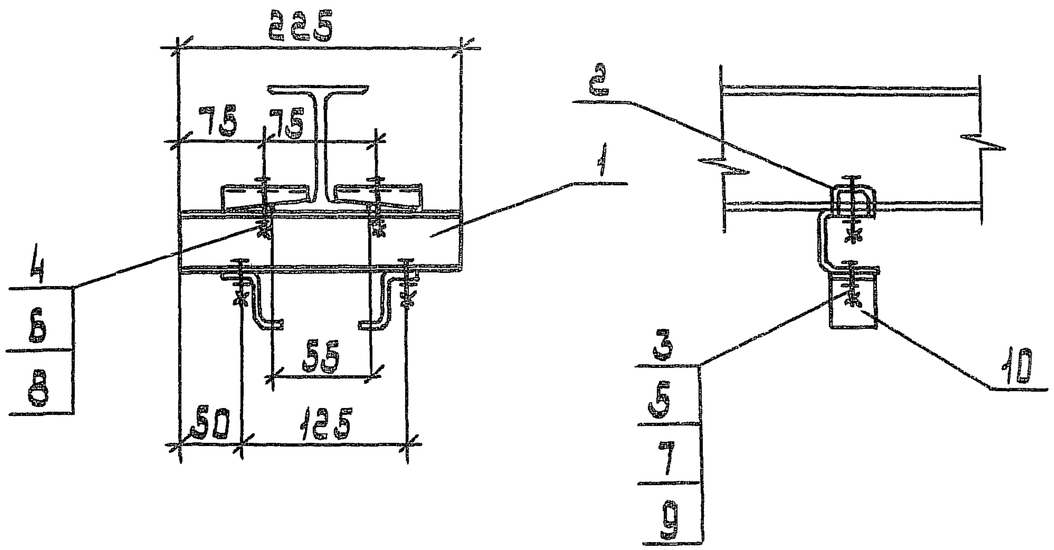

Поз.	Наименование	Кол	Примечание
1	Швеллер УСЭК 53У1		
	ТУ 36-2355-80		
	ℓ=225	1	
2	Прижим УСЭК 65У1		
	ТУ 36-2355-80	2	
3	Болт М8-6g×30.58		
	ГОСТ 7798-70	2	
	Болт М12-6g×45.58		
	ГОСТ 7798-70	2	
5	Гайка М8-6Н.5		
	ГОСТ 5915-70	2	
6	Гайка М12-6Н.5		
	ГОСТ 5915-70	2	
7	Шайба 8.04		
	ГОСТ 11371-78	4	
8	Шайба 12.04		
	ГОСТ 11371-78	2	
9	Шайба 8.65Г		
	ГОСТ 6402-70	2	
10	Скоба потолочная		
	КЛ-СП УЗ ТУ36-13-80	2	
	Масса, кг	1,02	

Разраб.	Щелпнева	
Пров.Вер.	Орлова	
Нач.отд.	Цвкин	

5.407-151.4-06

Закреп

Стадия	Лист	Листов
Р		

ТяжПромЗ имени ВЕ

Инв.№ подл. | Подп. и дата | Взам.инв.№

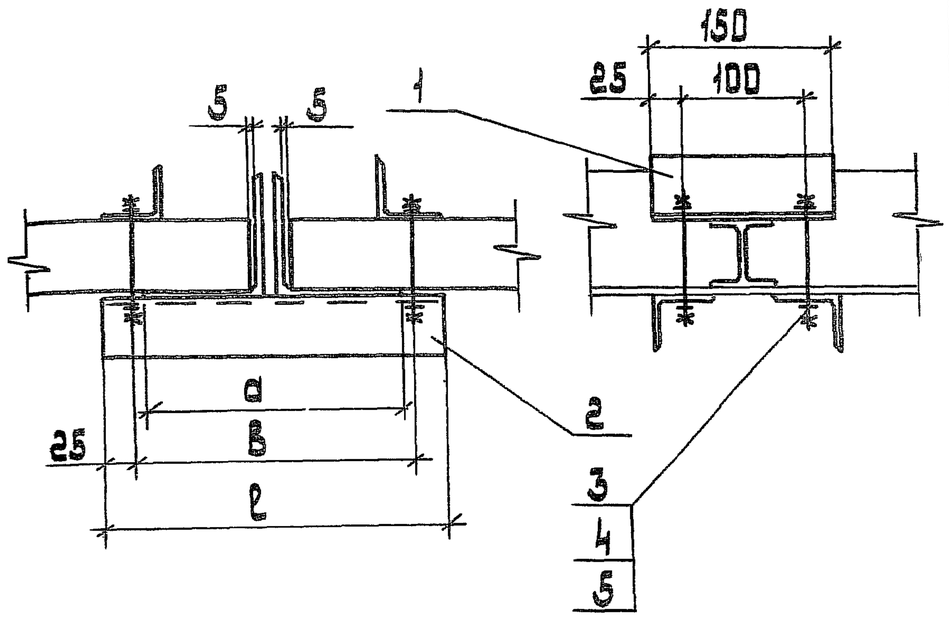

Поз.	Наименование	Количество на исполнение								Примечание
			01	02	03	04	05	06	07	
1	Уголок УСЭК 55У1									
	ТУ 36-2355-80									
	l=150	2	2	2	2	2	2	2	2	
2	Уголок УСЭК 55У1									
	ТУ36-2355-80									
	l=275	2								
	l=300		2							
	l=325			2						
	l=375				2					
	l=400					2				
	l=450						2			
	l=475							2		
	l=575								2	
3	Шпилька УСЭК 81-1У1									
	ТУ36-2355-80	4	4	4	4	4	4	4	4	
4	Гайка М12-6Н.5									
	ГОСТ 5915-70	4	4	4	4	4	4	4	4	
5	Шайба 12.04									
	ГОСТ 11371-78	4	4	4	4	4	4	4	4	

Обозначение	Размеры, мм			Масса, кг
	a	B	l	
5.407-151.4-07	210	225	275	2,26
-01	230	250	300	2,36
-02	260	275	325	2,46
-03	290	325	375	2,65
-04	330	350	400	2,75
-05	370	400	450	2,95
-06	410	425	475	3,05
-07	510	525	575	3,43

Разраб.	Шелепнева		5.407-151.4-07
Провер.	Орлова		
Нач.отд.	Ивкина		Конструкция для крепления ригеля к колонне на сварке 2 уголков

Стадия	Лист	Листов
Р		1

ВНИПИ Тяжпромэлектропроект

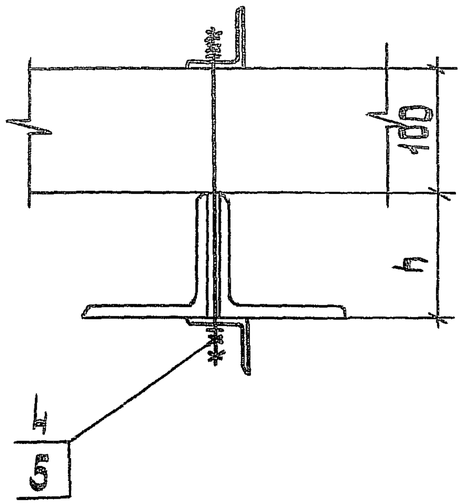

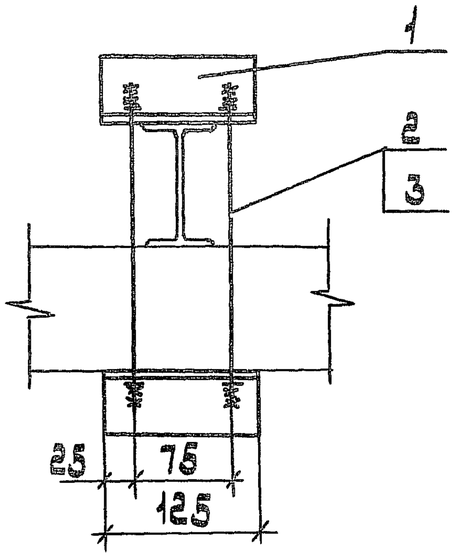

Поз.	Наименование	Кол. на элемент		Примеч
			01	
1	Уголок УСЭК 55У1			
	ТУ 36-2355-80			
	ℓ = 125	2	2	
2	Шпилька УСЭК 81-3У1			
	ТУ 36-2355-80	2		
3	Шпилька УСЭК 81-4У1			
	ТУ 36-2355-80		2	
4	Гайка М12-6Н.5			
	ГОСТ 5915-70	8	8	
5	Шайба 12.04			
	ГОСТ 11371-78	4	4	

Обозначение	h, мм	Масса, кг
5.407-151.4-08	200, 210, 225, 240, 260, 280	1,44
-01	300, 350	1,67

Разраб.	Щелепнева		5.407-151.4-08
Провер.	Орлова		
Нач. отд.	Цвкин		Конструкция для крепления прогона

Стадия	Лист
Р	

Взам. инв. № | Подп. и дата | Инв. № подл.

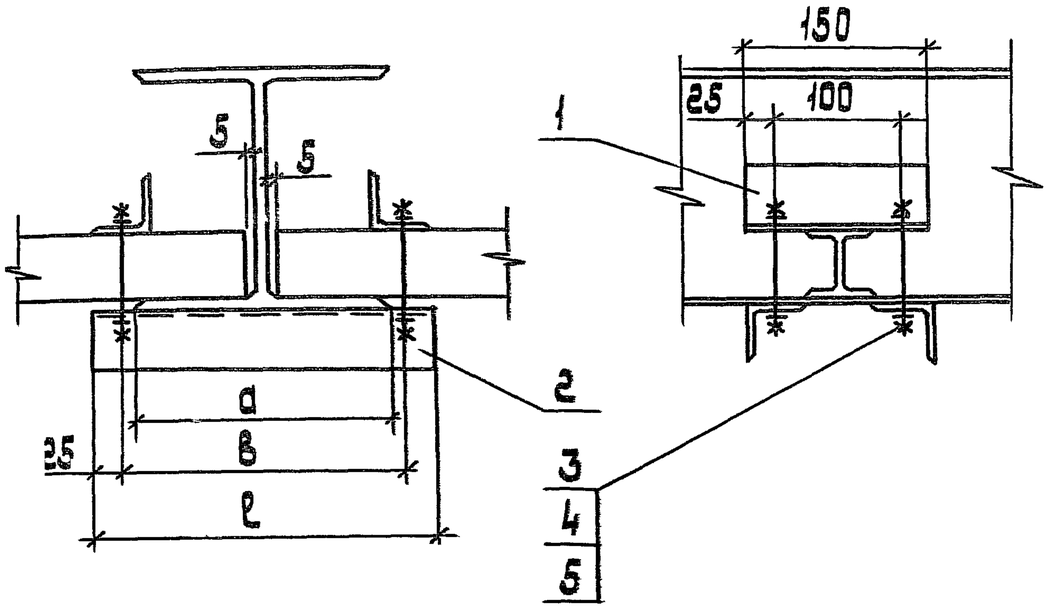

Поз.	Наименование	Кол. на исполн				Примечание
			01	02	03	
1	Уголок УС3К 55 У1					
	ТУ 36-2355-80					
	ℓ=150	2	2	2	2	
2	Уголок УС3К 55 У1					
	ТУ 36-2355-80					
	ℓ=275	2				
	ℓ=325		2			
	ℓ=375			2		
	ℓ=425				2	
3	Шпилька УС3К 81-1У1					
	ТУ36-2355-80	4	4	4	4	
4	Гайка М12-6Н.5					
	ГОСТ 5915-70	4	4	4	4	
5	Шайба 12.04					
	ГОСТ 11371-78	4	4	4	4	

Обозначение	Размеры, мм			Масса, кг
	a	в	ℓ	
5.407-151.4-09	200	225	275	2,26
-01	240,260	275	325	2,46
-02	300	325	375	2,65
-03	350	375	425	2,85

Разраб.	Шелепнева		5.407-151.4-09
Провер.	Орлова		
Нач.отд.	Цвкин		Конструкция для крепления прогона на фермах из двутавра

Стадия	Лист	Листов
Р		1

ВНИПИ Тяжпромэлектропроект

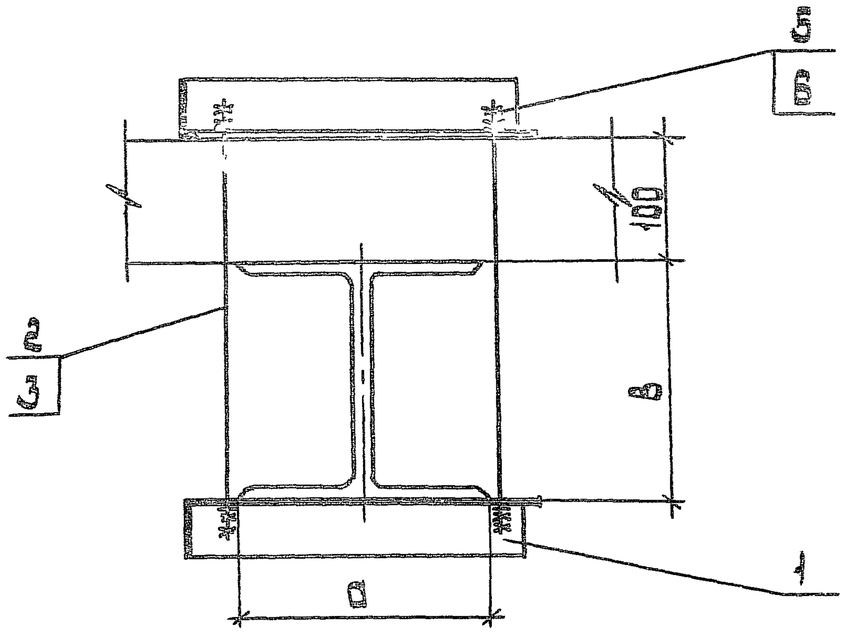

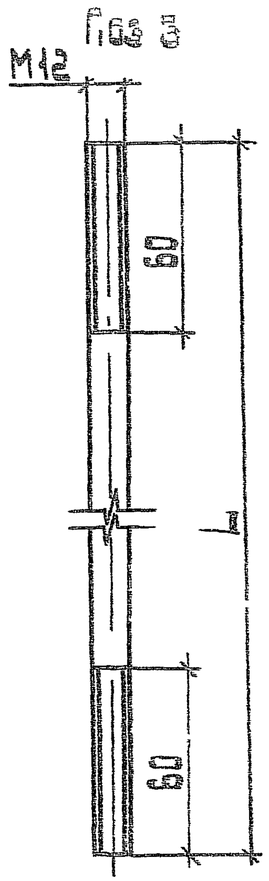

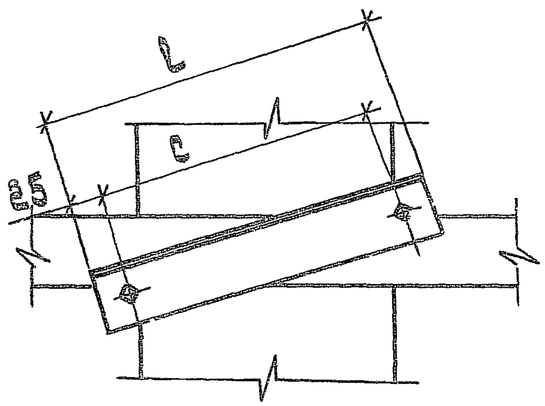

Поз.	Наименование	Кол. на исполн.					Примечание
			01	02	03	04	
1	Уголок УСЭК 55 У1						
	ТУ 36-2355-80						
	l = 275	2					
	l = 325		2				
	l = 350			2			
	l = 375				2		
	l = 425					2	
2	Шпилька УСЭК 81-4У1						
	ТУ 36-2355-80	2	2	2			
3	Круг 12-В						
	ГОСТ 2590-88						
	L = 500 ; 0,44 кг				2		без черт.
	L = 550 ; 0,49 кг					2	без черт.
5	Гайка М12-6Н.5						
	ГОСТ 5915-70	8	8	8	8	8	
6	Шайба 12.0						
	ГОСТ 11371-3	4	4	4	4	4	

Обозначение	Размеры, мм				Масса, кг
	а	в	с	l	
5.407-151.4-10	200	197	225	275	2,02
-01	240	224	275	325	2,22
-02	260	255	300	350	2,34
-03	300	298	325	375	2,49
-04	350	343	375	425	2,78

Разраб.	Шелепнева	
Пров.	Орлова	
Нач. отд.	Цвкин	

5.407-151.4-10

Конструкция для крепления прогона на фермах из двутавра

Стадия	Лист	Листов
Р		

ЦНИПИ тяжпромэлектропроект имени Ф.Б. Якубовского

Подп. и дата | Взам. инв. №

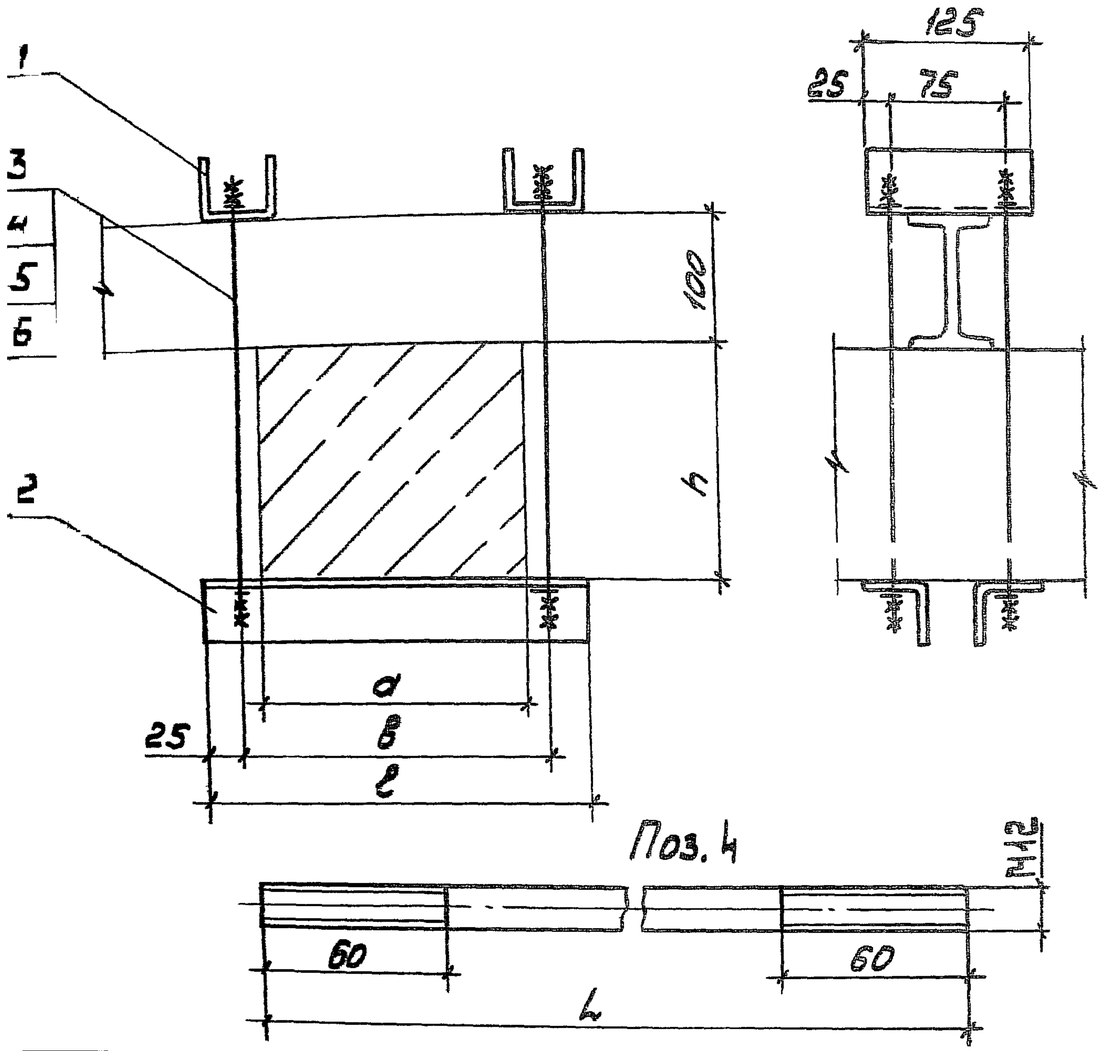

Обозначение	Размеры, мм				Масса, кг
	a	h	в	ℓ	
5.407-151.4-11	200	180	250	300	3,2
-01	240, 250	200...280	300	350	3,8
-02	240, 250	300	300	350	3,9
-03	280	280	325	375	3,9
-04	280, 300	300...360	350	400	4,4
-05	350	380	400	450	4,6

Поз	Наименование	Кол на исполн						Примечание
			01	02	03	04	05	
1	Швеллер УСЭК 53У1							
	ТУ36-2355-80							
	ℓ=125	2	2	2	2	2	2	
2	Уголок УСЭК 55У1							
	ТУ36-2355-80							
	ℓ=300	2						
	ℓ=350		2	2				
	ℓ=375				2			
	ℓ=400					2		
	ℓ=450						2	
3	Шпилька ТУ36-2355-80							
	УСЭК81-3У1	4						
	УСЭК81-4У1		4		4			
4	Круг 12-В							
	ГОСТ 2590-88							
	L=500, 0,45кг			4				без черт.
	L=550, 0,5кг					4	4	без черт.
5	Гайка М12-6Н 5							
	ГОСТ 5915-70	16	16	16	16	16	16	
6	Шайба 12.04							
	ГОСТ 6371-78	8	8	8	8	8	8	

Разраб.	Протопопов		
Провер.	Орлов		
Нач.отд.	Шевин		

5.407-151.4-11

Конструкция для крепления прого-[illegible]

Стадия	Лист	Листов
Р		1

ВНИПИ ТЯЖПРОМЭЛЕКТРОПРОЕКТ имени [illegible]

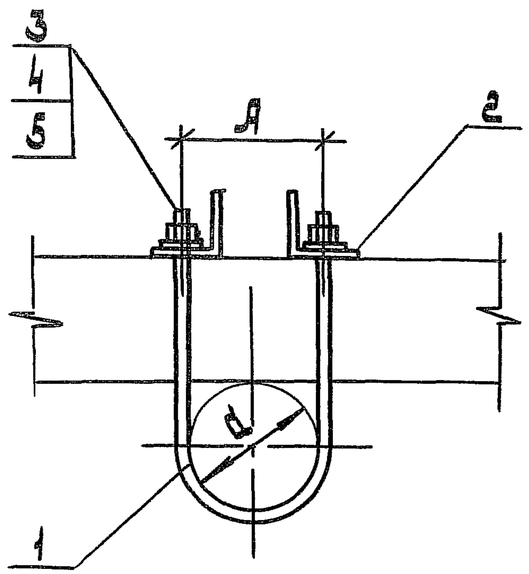

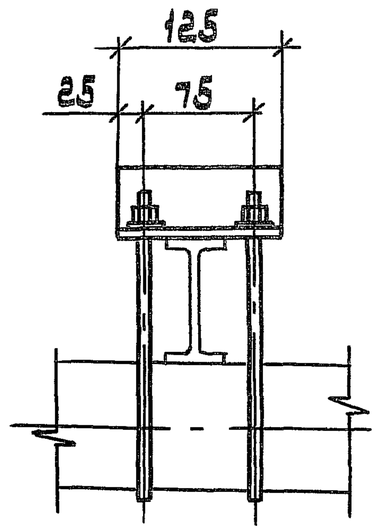

Поз. 2

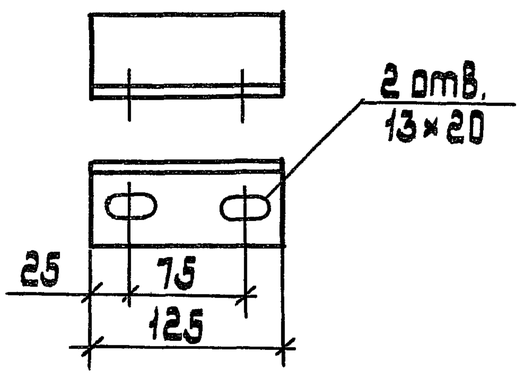

Обозначение	Размеры, мм		Масса, кг
	d	A	
5.407-151.4-12	102	114	1,90
-01	114	126	1,94
-02	127	139	2,03
-03	152	164	2,15
-04	159	171	2,18
-05	168	180	2,23
-06	219	231	2,45
-07	273	285	2,70

Поз.	Наименование	Кол. на исполн.								Обозначе документ
			01	02	03	04	05	06	07	
1	Хомут	2								5.407-151
	Хомут		2							
	Хомут			2						
	Хомут				2					
	Хомут					2				
	Хомут						2			
	Хомут							2		
	Хомут								2	
2	Уголок 50×50×5									
	ГОСТ 8509-86									
	l=125, 0,5 кг	2	2	2	2	2	2	2	2	без черт
3	Гайка М12-6Н.5									
	ГОСТ 5915-70	4	4	4	4	4	4	4	4	
4	Шайба 12.04									
	ГОСТ 11371-78	4	4	4	4	4	4	4	4	
5	Шайба 12.65 Г									
	ГОСТ 6402-70	4	4	4	4	4	4	4	4	

Разраб.	Шелепнева		
Провер.	Орлова		
Нач.отд.	Ивкин		

5.407-151.4-12

Конструкция для крепления прогона на фермах

Стадия	Лист
Р	

ВНИ
тяжпромэл
имени Ф.Э.

Взам.инв.№ | Подп. и дата | Инв.№ подл.

Поз.	Наименование	Кол.	Примечание
1	Круг 6-В		
	ГОСТ 2590-88	1	L-по проекту
2	Труба 15×2.8		
	ГОСТ 3262-75		
	ℓ=50, 0.05 кг	2	без черт.
3	Муфта натяжная		
	К 804 У3		
	ТУ 36-1445-82	1	

Разраб.	Шелепнева		
Провер.	Орлова		
Нач отд	Цвкин		
Н контр.	Орлоказов		11 54

5.407-151.4-13

Трос с муфтой

Стадия	Лист	Листов
Р		1

ТАЖПРОМЭЛЕКТРОПРОЕКТ имени Ф.Б. Якубовского МОСКВА

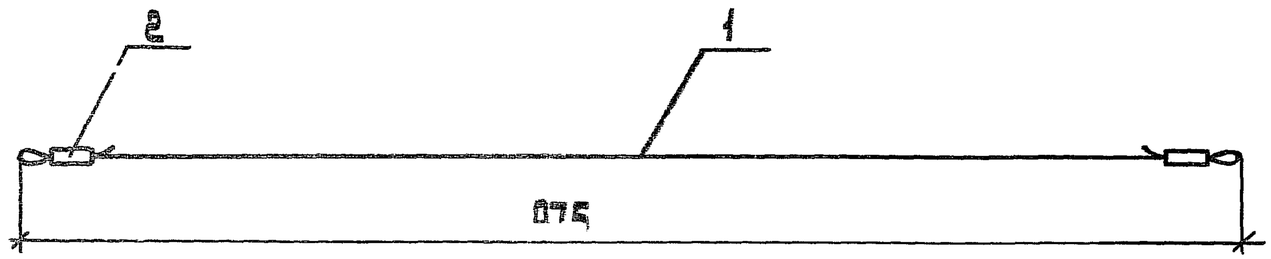

Поз.	Наименование	Кол.	Примечание
1	Круг 6-В		
	ГОСТ 2590-88		
	ℓ=1275, 0,267 кг	1	без черт
2	Труба 15×2,8		
	ГОСТ 3262-75		
	ℓ=50, 0,05 кг	2	без черт.

Разраб.	Щелепнева		
Провер.	Орлова		
Нач.отд.	Ивкин		

5.407-151.4-14

Трос

Стадия	Лист	
Р		
ТяжпромЭлектр		ЭНИПИ

Инв. № подл.	Подп. и дата	Взам. инв. №

Вариант 1
(болтовое соединение)

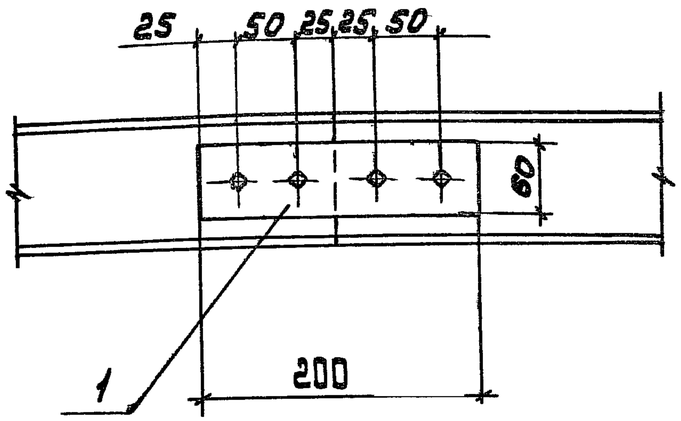

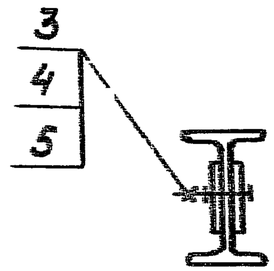

Поз	Наименование	Кол.	Примечание
1	Полоса 8×60-В-2		
	ГОСТ 103-76		
	ℓ=200, 0,8 кг	2	без черт.
2	Полоса 8×80-В-2		
	ГОСТ 103-76		
	ℓ=120, 0,6 кг	1	без черт
3	Болт М10-6g×30.58		
	ГОСТ 7798-70	4	
4	Гайка М10-6Н 5		
	ГОСТ 5915-70	4	
5	Шайба 10.04		
	ГОСТ 11371-78	4	

Вариант 2
(сварное соединение)

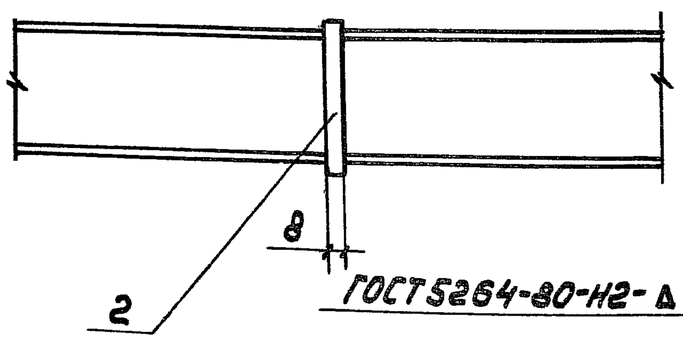

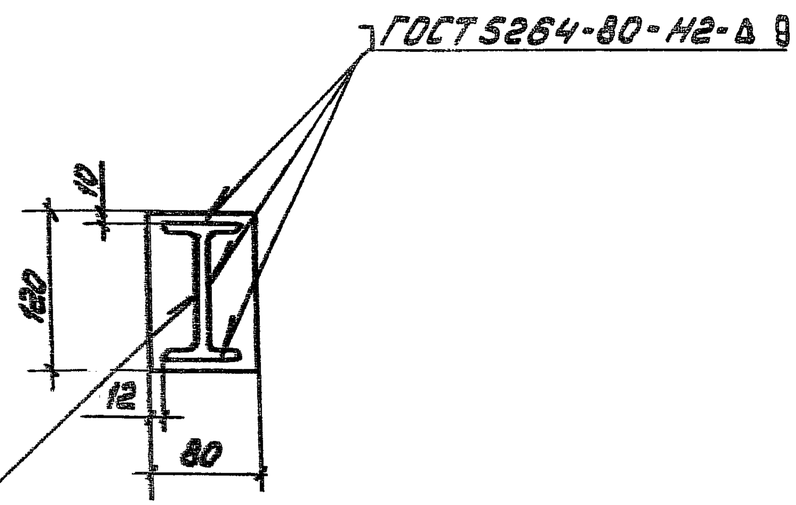

Разраб.	Плотонова			5.407-151.4-15		
Провер.	Орлова					
Нач.отд.	Цвекин					
				Соединение прогонов	Стадия	Лист	Листов
					Р		1
					ВНИПИ ТЯЖПРОМЭЛЕКТРОПРОЕКТ ИМЕНИ Ф. БАКУЛОВСКОГО МОСКВА		
Контр.	Аллакозов		11.81			

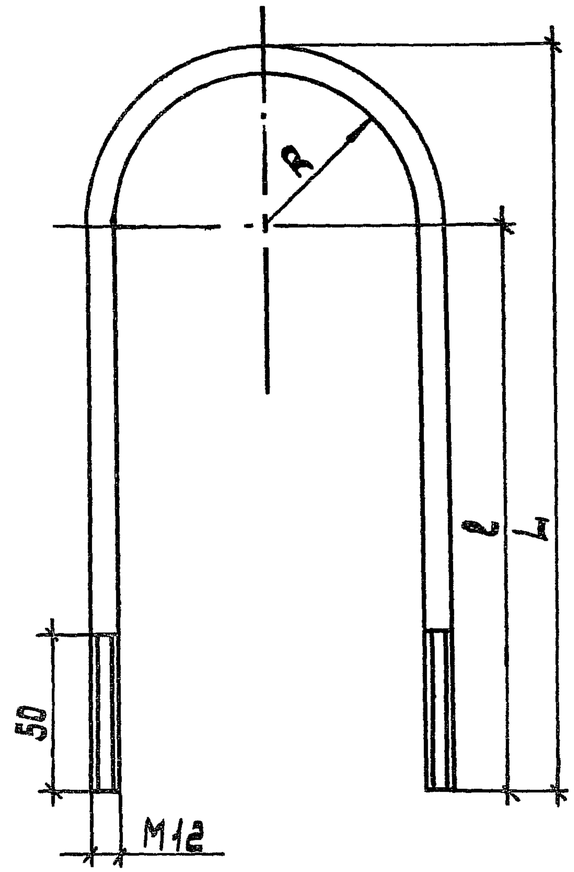

Обозначение	Размеры, мм			Развернутая длина, мм	Масса, кг
	R	L	ℓ		
5.407-151.4-16	51	235	178	535	0,48
-01	57	245	182	562	0,5
-02	64	260	190	600	0,54
-03	76	285	203	664	0,6
-04	80	290	202	674	0,62
-05	89	300	210	703	0,64
-06	109	350	234	832	0,75
-07	137	405	263	972	0,87

Разраб.	Платонов		
Провер.	Орлова		
Нач. отд.	Цвикин		
Н. контр.	Алексеев		11.91

5.407-151.4-16

Хомут

Стадия	Масса	Масштаб
Р	см табл.	1:2
Лист	Листов	

Круг 12 ГОСТ 2590-80 / Ст 3 пс ГОСТ 535-88

ВНИПИ Тяжпромэлектропроект имени Ф.Б. Якубовского Москва